MIT SEILWINDE UND SUVA GEPRÜFTEM MANNSKORB

5-ACHS LKW MIT LADEKRAN – PALSCAN

- Reichweite 30 m
- Ladebrücke 6,1 m

Christen Logistik AG
Tel. Disposition +41 (0)41 854 25 55

dispo@christen-ag.ch
www.christen-ag.ch

Ladekran – Auslegerverlängerung ohne Handauszug

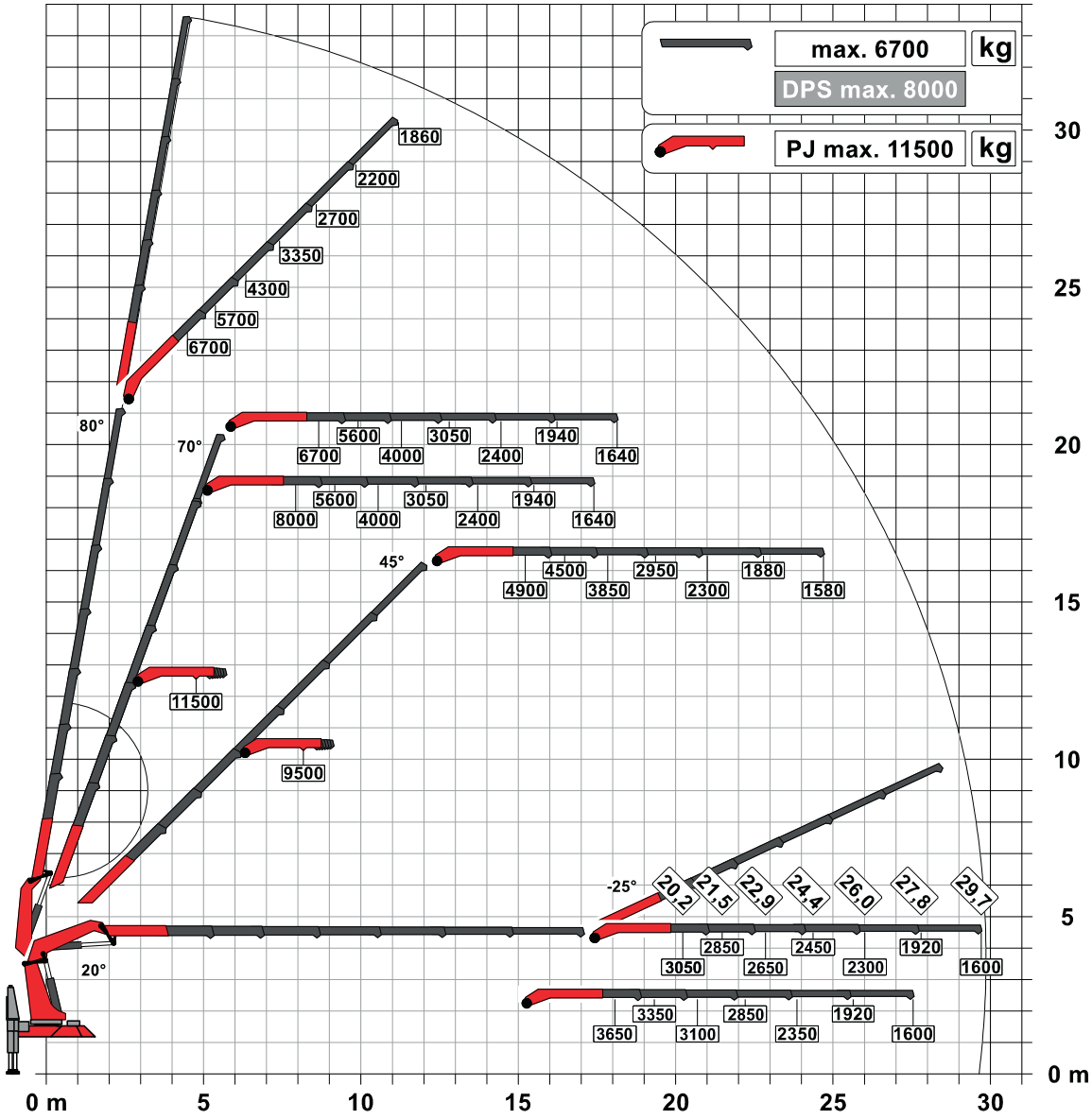

Ladekran – Grundkran

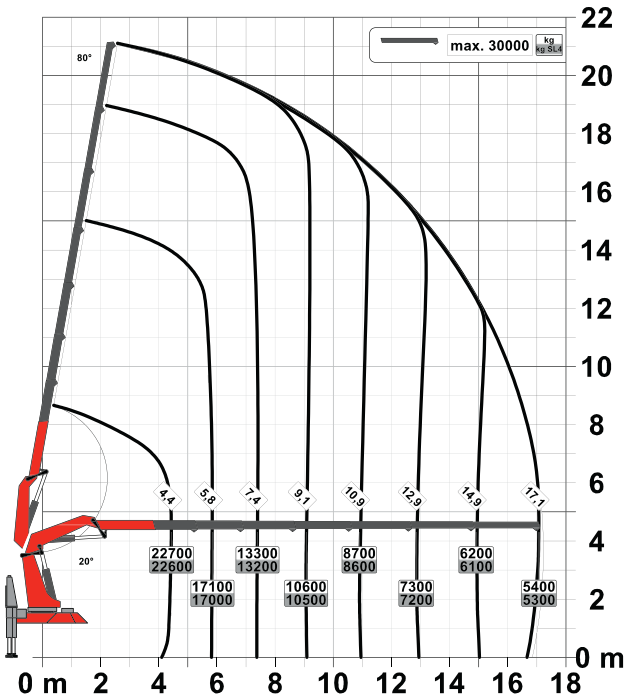

Ladekran – Auslegerverlängerung mit Handauszug

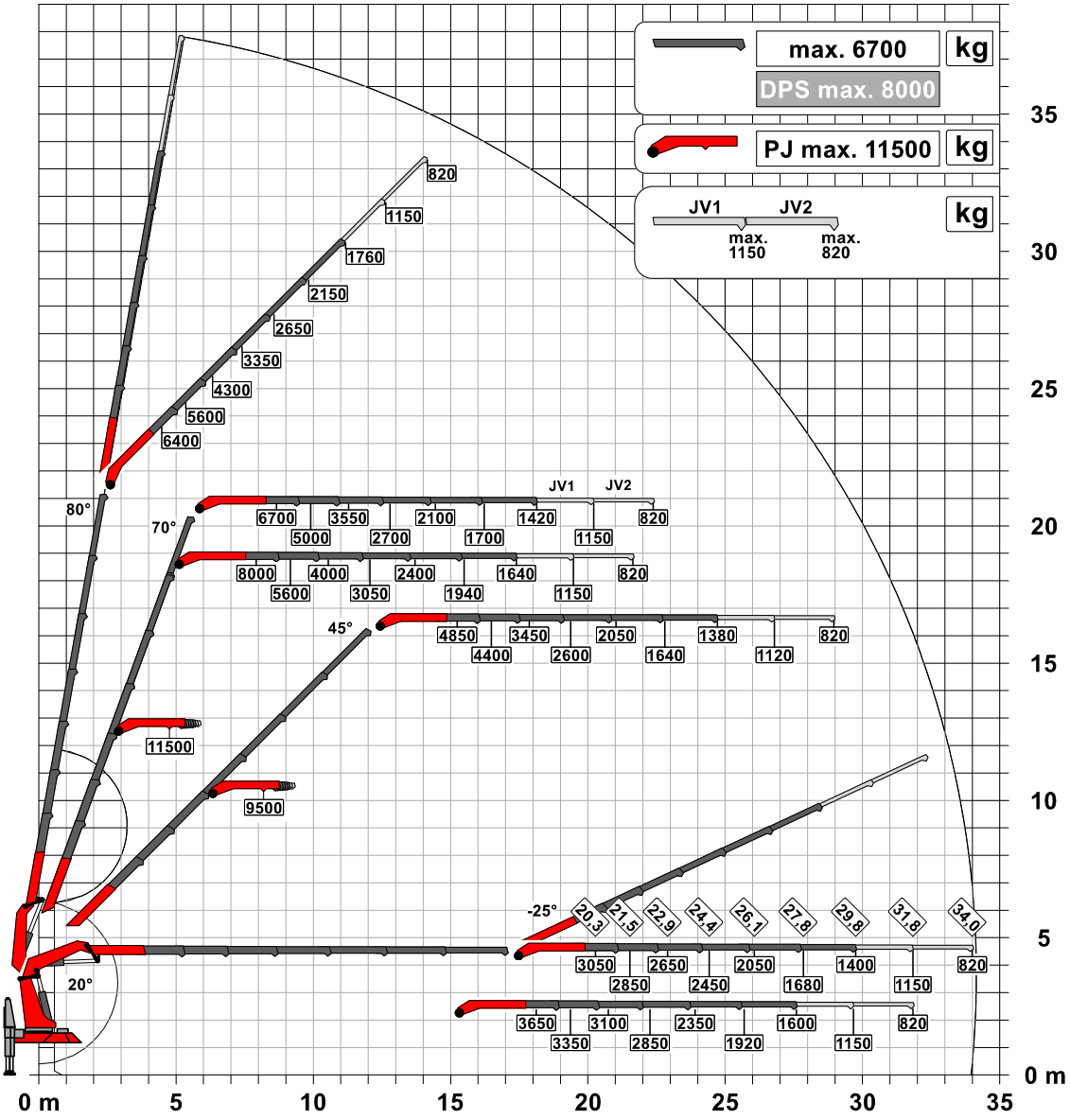

Anmerkungen zu den Traglasttabellen

1. Für die Kranberechnungen gelten die DIN-Vorschriften laut Gesetz gemäss Bundesarbeitsblatt von 2/85: Die Traglasten DIN/ISO entsprechen den geforderten Standsicherheiten nach DIN 15019, Teil 2 und ISO 4305. Für die Stahltragwerke gilt DIN 15018, Teil 3. Die bauliche Ausbildung des Krans entspricht DIN 15018, Teil 2 sowie der F. E. M.
2. Bei den DIN/ISO Traglasttabellen sind in Abhängigkeit von der Auslegerlänge Windstärke von 5 bis 7 Beaufort zulässig.
3. Die Traglasten sind in Tonnen angegeben.
4. Das Gewicht des Lasthakens bzw. der Hakenflasche ist von der Traglast abzuziehen.
5. Die Ausladungen sind von Mitte Drehkranz gemessen.
6. Traglaständerungen vorbehalten.

Check-Liste für Kranbestellung

Unsere Dispo wird Sie folgendes fragen:

- Einsatz-**Datum**
- Gewünschte **Zeit**
- **Gewicht** pro Zug
- Anzahl Züge oder **Dauer**
- Anzahl Stockwerke oder **Höhe**
- **Ausladung** horizontal ab Dachkante
- **Abstand** vom Kran zum Gebäude
- **Zufahrt** und Vorplatz
- **Bodenbeschaffenheit**

Bitte Reko vor Ort verlangen, wenn:

- Zufahrt eng
- Leitungsdrähte vorhanden
- Gefälle stark
- Nähe Bahntrasse

- Es gelten die allg. Mietbedingungen der Christen Logistik AG, Küssnacht am Rigi

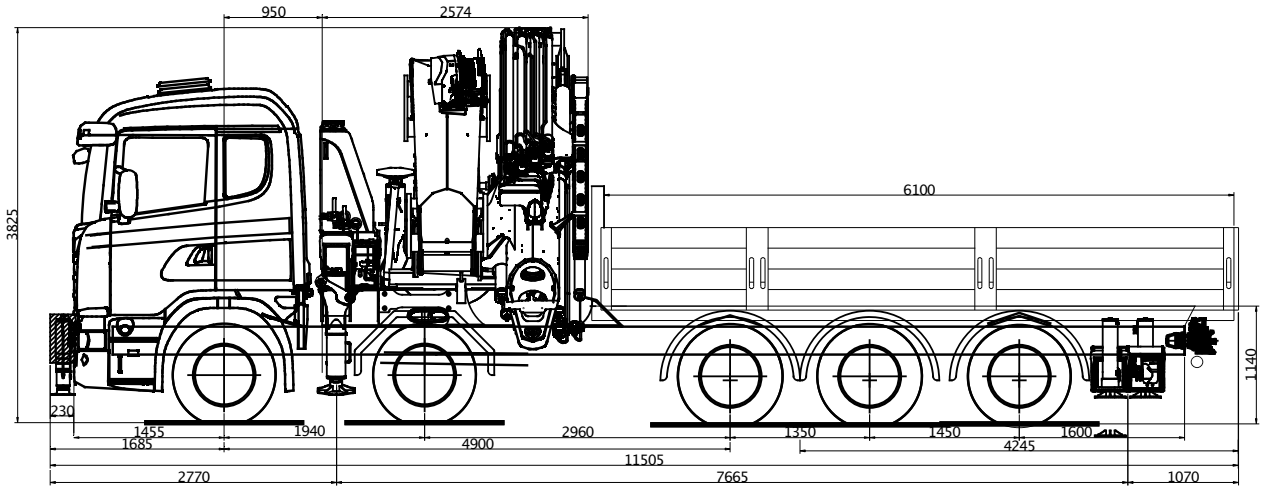

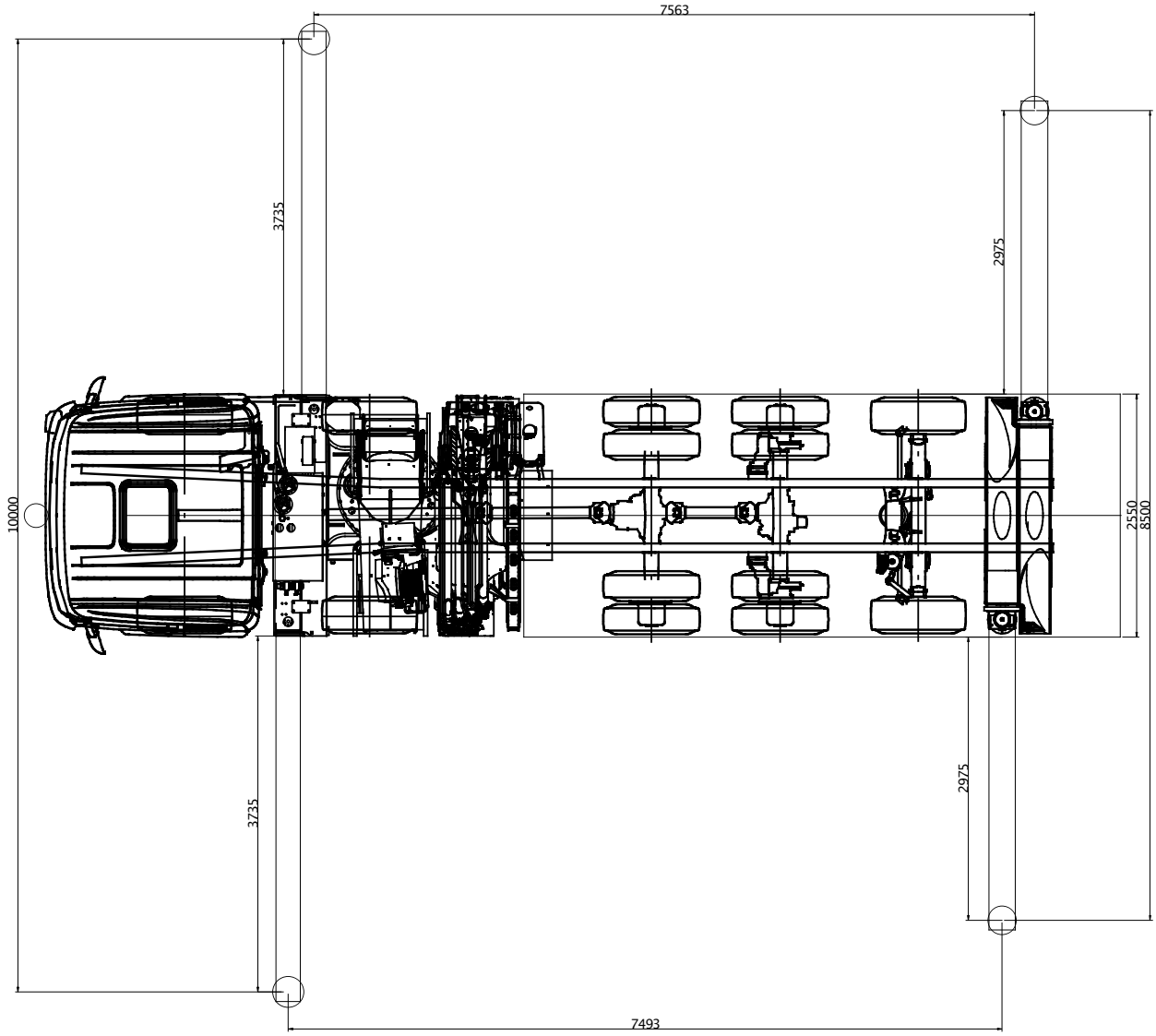

Postanschrift:

Christen Logistik AG
Alte Zugerstrasse 14a
Fänn Ost, Postfach 177
CH-6403 Küssnacht am Rigi

Standort:

Zugerstrasse 75
CH-6403 Küssnacht am Rigi
Tel. Disposition +41 (0) 41 854 25 55
dispo@christen-ag.ch, www.christen-ag.ch